平　面　図

1工区

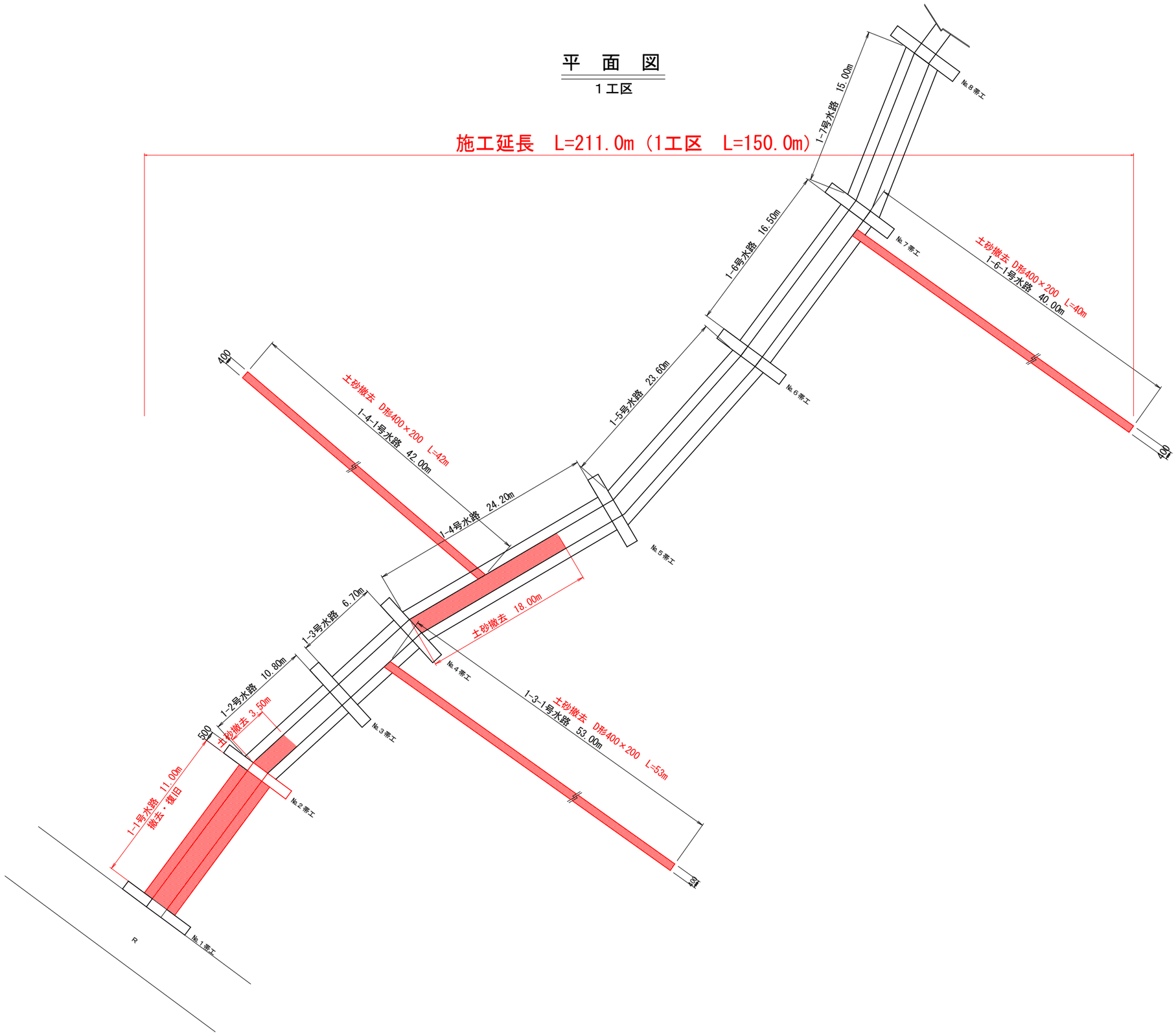

実施設計図面

工事名	R3馬土　平地すべり　つ・一字平　山腹水路工事		
路線名等	平地すべり防止区域		
工事箇所	美馬郡つるぎ町一字平		
図面名	平面図		
縮尺	1:100	図面番号	1 / 5
会社名			
事業者名	徳島県西部総合県民局　県土整備部（美馬）		

縦　断　図 1：500

１工区

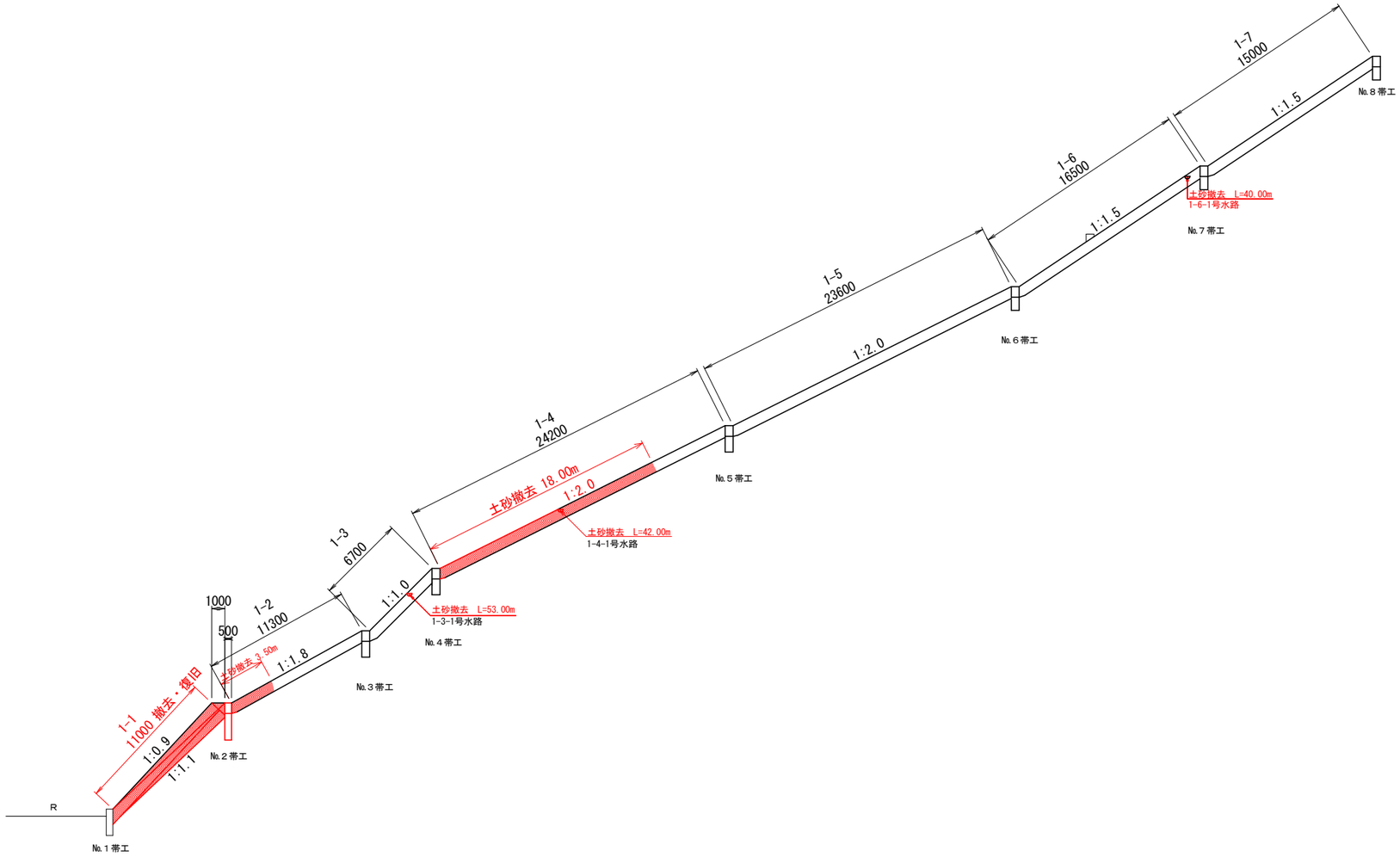

実施設計図面

工事名	R3馬土　平地すべり　つ・一字平　山腹水路工事		
路線名等	平地すべり防止区域		
工事箇所	美馬郡つるぎ町一字平		
図面名	縦断図		
縮尺	1:200	図面番号	2 / 5
会社名			
事業者名	徳島県西部総合県民局　県土整備部（美馬）		

平　面　図

２工区

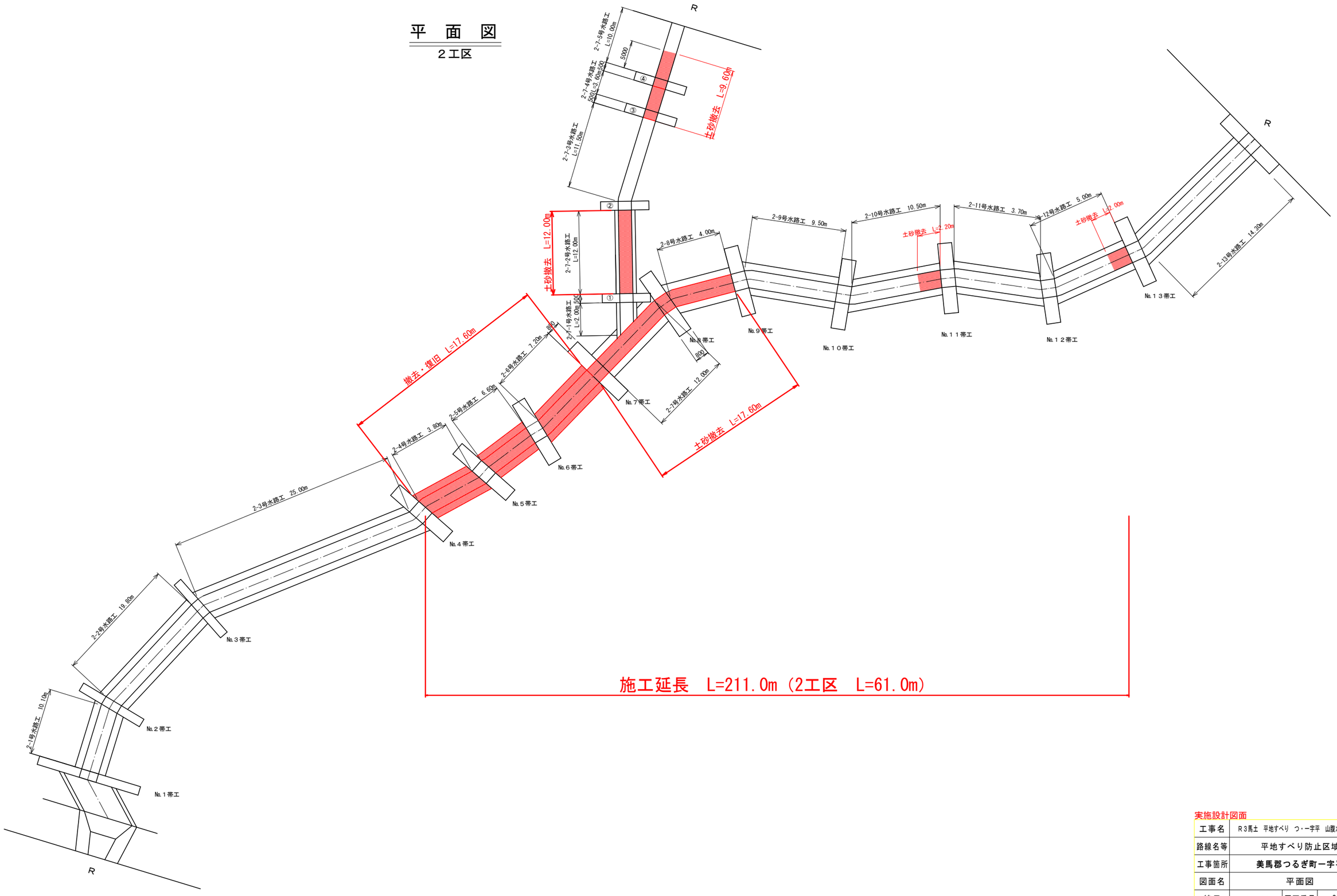

実施設計図面

工事名	Ｒ３馬土　平地すべり　つ・一字平　山腹水路工事		
路線名等	平地すべり防止区域		
工事箇所	美馬郡つるぎ町一字平		
図面名	平面図		
縮尺	1:100	図面番号	3 / 5
会社名			
事業者名	徳島県西部総合県民局　県土整備部（美馬）		

縦　断　図　1：200

２工区

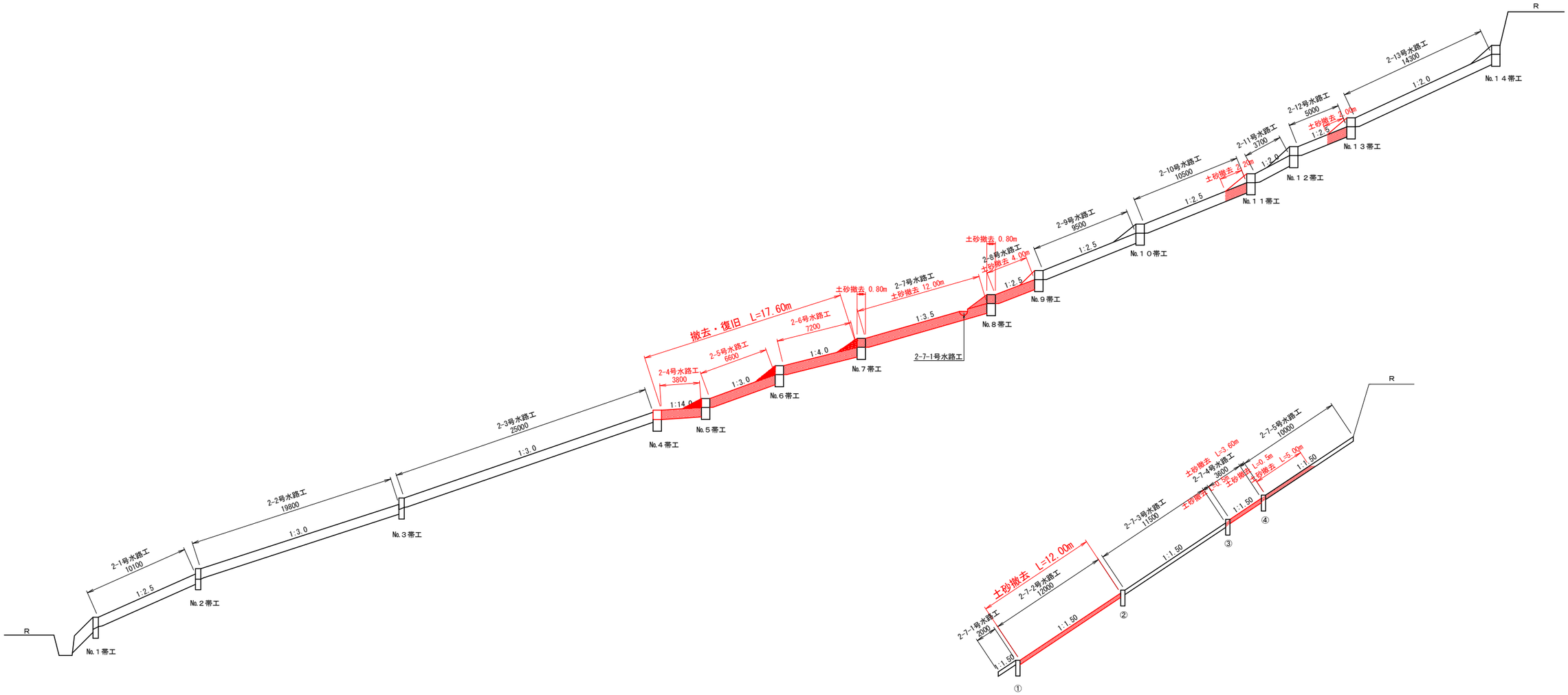

実施設計図面

工事名	Ｒ３馬土　平地すべり　つ・一字平　山腹水路工事		
路線名等	平地すべり防止区域		
工事箇所	美馬郡つるぎ町一字平		
図面名	縦断図		
縮尺	1:200	図面番号	4 / 5
会社名			
事業者名	徳島県西部総合県民局　県土整備部（美馬）		

1 号 水 路 工　S=1:20

（コルゲートフリューム　B-900×800　t=1.6）

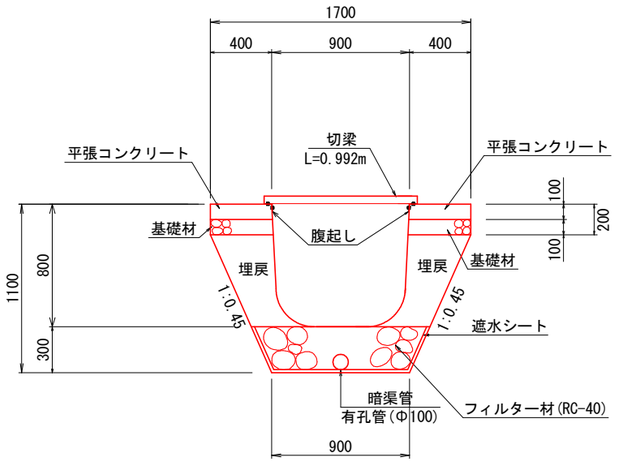

10.0m当り

名称	規格	単位	数量
コルゲートフリューム	B-900×800(t=1.6)	m	10.00
切梁 (L50×50×4)	3.16kg×0.992×10	kg	31.35
腹起し (L50×50×4)	6.51kg×10×2	kg	130.20
ボルト、ナット	M14×35 (14.83組/m)	組	148.30
コンクリート	σck=18N/mm2	m3	0.80
型枠	小型構造物	m2	2.00
目地材	t=10mm	m2	0.08
基礎材	RC-40	m2	8.00
暗渠管	有孔管(Φ100)	m	10.00
フィルター材	RC-40	m3	3.10
遮水シート	t=1.0mm	m2	15.58
基面整生	土砂	m2	9.00
コンクリート取壊し	無筋	m3	0.80
既設コルゲートフリューム撤去	B-900×800(t=1.6)	m	10.00

1 号支線水路工　S=1:20

（コルゲートフリューム　D-400×200　t=1.6）

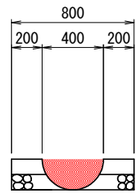

10.0m当り

名称	規格	単位	数量
土砂撤去	土砂	m3	0.63

2 号 水 路 工　S=1:20

（コルゲートフリューム　B-1000×850　t=1.6）

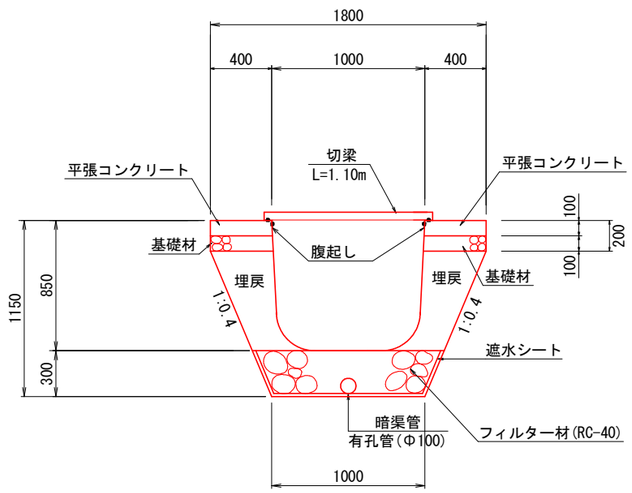

10.0m当り

名称	規格	単位	数量
コルゲートフリューム	B-1000×850(t=1.6)	m	10.00
切梁 (L50×50×4)	3.49kg×1.092×10	kg	38.11
腹起し (L50×50×4)	6.51kg×10×2	kg	130.20
ボルト、ナット	M14×35 (15.83組/m)	組	158.30
コンクリート	σck=18N/mm2	m3	0.80
型枠	小型構造物	m2	2.00
目地材	t=10mm	m2	0.08
基礎材	RC-40	m2	8.00
暗渠管	有孔管(Φ100)	m	10.00
フィルター材	RC-40	m3	3.40
遮水シート	t=1.0mm	m2	16.46
基面整生	土砂	m2	10.00
コンクリート取壊し	無筋	m3	0.80
既設コルゲートフリューム撤去	B-1000×850(t=1.6)	m	10.00

2号支線水路工　S=1:20

（コルゲートフリューム　D-700×350　t=1.6）

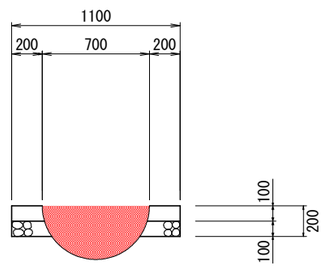

10.0m当り

名称	規格	単位	数量
土砂撤去	土砂	m3	1.92

実施設計図面

工事名	R3馬土　平地すべり　つ・一字平　山腹水路工事		
路線名等	平地すべり防止区域		
工事箇所	美馬郡つるぎ町一字平		
図面名	構　造　図		
縮尺	図示	図面番号	5 / 5
会社名			
事業者名	徳島県西部総合県民局　県土整備部（美馬）		